Схема цепей управления моторного вагона электропоезда ЭП2Д

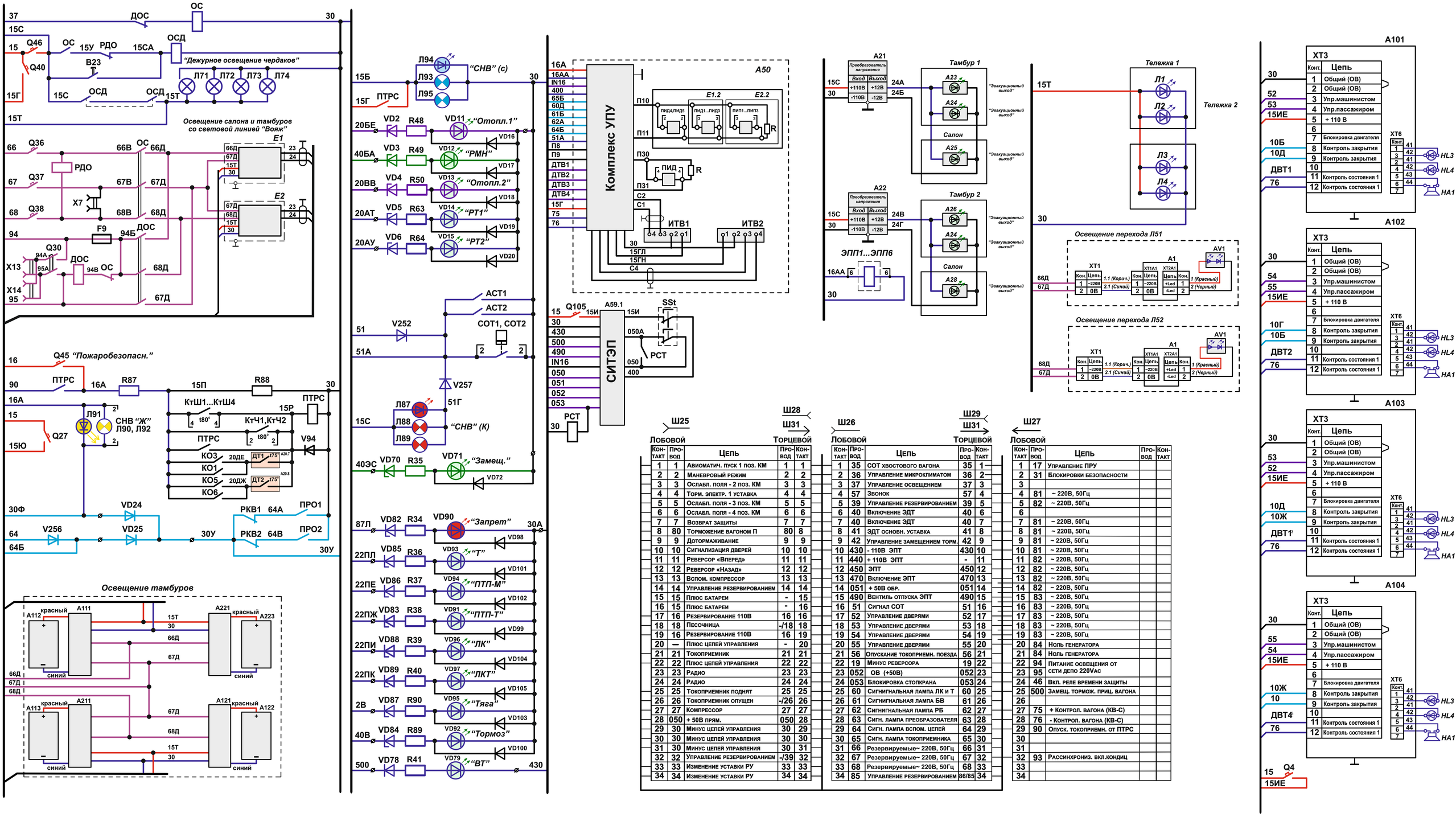

Ш25 Лобовой Контакт	Провод	Цепь	Ш28 Ш31 Торцевой Провод	Контакт
1	1	Авиоматич. пуск 1 поз. КМ	1	1
2	2	Маневровый режим	2	2
3	3	Ослабл. поля - 2 поз. КМ	3	3
4	4	Торм. электр. 1 уставка	4	4
5	5	Ослабл. поля - 3 поз. КМ	5	5
6	6	Ослабл. поля - 4 поз. КМ	6	6
7	7	Возврат защиты	7	7
8	80	Торможение вагоном П	80	8
9	9	Дотормаживание	9	9
10	10	Сигнализация дверей	10	10
11	11	Реверсор «Вперед»	11	11
12	12	Реверсор «Назад»	12	12
13	13	Вспом. компрессор	13	13
14	14	Управление резервированием	14	14
15	15	Плюс батареи	-	15
16	15	Плюс батареи	-	16
17	16	Резервирование 110В	16	16
18	18	Песочница	-/18	18
19	16	Резервирование 110В	16	19
20	—	Плюс цепей управления	-	20
21	21	Токоприемник	21	21
22	22	Плюс цепей управления	22	22
23	23	Радио	23	23
24	24	Радио	24	24
25	25	Токоприемник поднят	25	25
26	26	Токоприемник опущен	-/26	26
27	27	Компрессор	27	27
28	050	+ 50В прям.	050	28
29	30	Минус цепей управления	30	29
30	30	Минус цепей управления	30	30
31	30	Минус цепей управления	30	31
32	32	Управление резервированием	-/39	32
33	33	Изменение уставки РУ	33	33
34	34	Изменение уставки РУ	34	34

Ш26 Лобовой Контакт	Провод	Цепь	Ш29 Ш31 Торцевой Провод	Контакт
1	35	СОТ хвостового вагона	35	1
2	36	Управление микроклиматом	36	2
3	37	Управление освещением	37	3
4	57	Звонок	57	4
5	39	Управление резервированием	39	5
6	40	Включение ЭДТ	40	6
7	40	Включение ЭДТ	40	7
8	41	ЭДТ основн. уставка	41	8
9	42	Управление замещением торм.	42	9
10	430	- 110В ЭПТ	430	10
11	440	+ 110В ЭПТ	-	11
12	450	ЭПТ	450	12
13	470	Включение ЭПТ	470	13
14	051	+ 50В обр.	051	14
15	490	Вентиль отпуска ЭПТ	490	15
16	51	Сигнал СОТ	51	16
17	52	Управление дверями	52	17
18	53	Управление дверями	53	18
19	54	Управление дверями	54	19
20	55	Управление дверями	55	20
21	56	Опускание токоприемн. поезда	56	21
22	19	Минус реверсора	19	22
23	052	ОВ (+50В)	052	23
24	053	Блокировка стопкрана	053	24
25	60	Сигнигнальная лампа ЛК и Т	60	25
26	61	Сигнигнальная лампа БВ	61	26
27	62	Сигнигнальная лампа РБ	62	27
28	63	Сигн. лампа преобразователя	63	28
29	64	Сигн. лампа вспом. цепей	64	29
30	65	Сигн. лампа токоприемника	65	30
31	66	Резервируемые~ 220В, 50Гц	66	31
32	67	Резервируемые~ 220В, 50Гц	67	32
33	68	Резервируемые~ 220В, 50Гц	68	33
34	85	Управление резервированием	86/85	34

Ш27 Лобовой Контакт	Провод	Цепь	Провод	Контакт
1	17	Управление ПРУ		
2	31	Блокировки безопасности		
3				
4	81	~ 220В, 50Гц		
5	82	~ 220В, 50Гц		
6				
7	81	~ 220В, 50Гц		
8	81	~ 220В, 50Гц		
9	81	~ 220В, 50Гц		
10	81	~ 220В, 50Гц		
11	82	~ 220В, 50Гц		
12	82	~ 220В, 50Гц		
13	82	~ 220В, 50Гц		
14	82	~ 220В, 50Гц		
15	83	~ 220В, 50Гц		
16	83	~ 220В, 50Гц		
17	83	~ 220В, 50Гц		
18	83	~ 220В, 50Гц		
19	83	~ 220В, 50Гц		
20	84	Ноль генератора		
21	84	Ноль генератора		
22	94	Питание освещения от сети депо 220Vac		
23	95			
24	46	Вкл. реле времени защиты		
25	500	Замещ. тормож. приц. вагона		
26				
27	75	+ Контрол. вагона (КВ-С)		
28	76	- Контрол. вагона (КВ-С)		
29	90	Опуск. токоприемн. от ПТРС		
30				
31				
32	93	Рассинхрониз. вкл.кондиц		
33				
34				

Конт.	Цепь
1	Общий (ОВ)
2	Общий (ОВ)
3	Упр.машинистом
4	Упр.пассажиром
5	+ 110 В
6	
7	Блокировка двигателя
8	Контроль закрытия
9	Контроль закрытия
10	
11	Контроль состояния 1
12	Контроль состояния 1